INTERVENTO TIPO "1"-Scala 1:50

SEZIONE

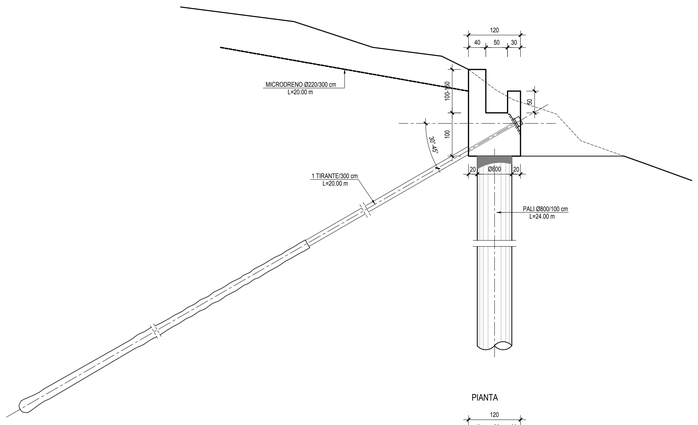

PIANTA

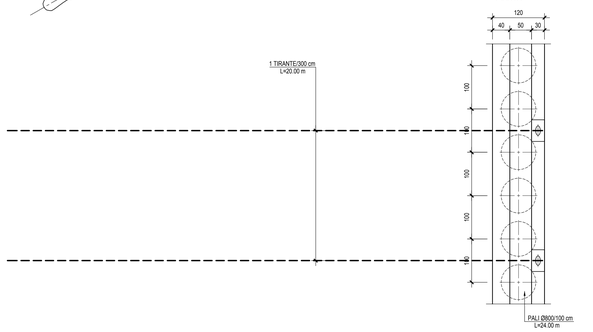

INTERVENTO TIPO "2"-Scala 1:50

SEZIONE

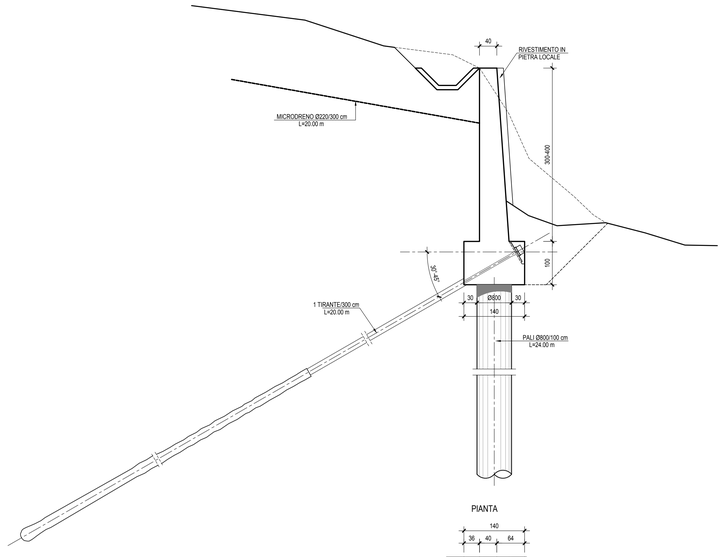

PIANTA

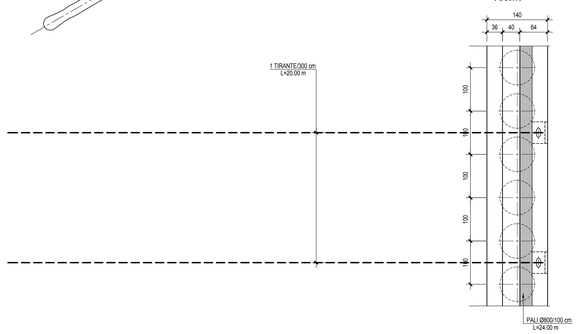

PARTICOLARE TIRANTE-Scala 1:10

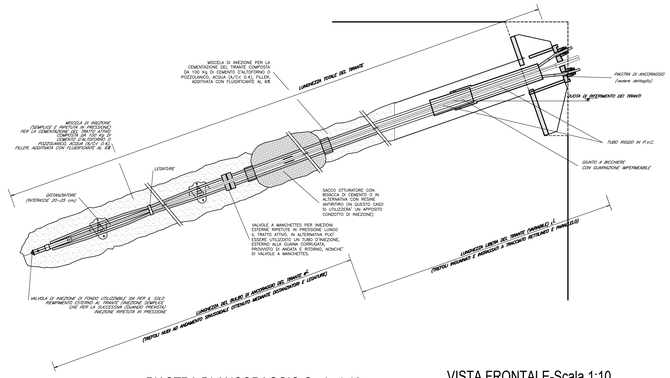

PIASTRA DI ANCORAGGIO-Scala 1:10

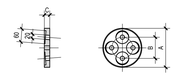

LE PIASTRE DI ANCORAGGIO REFERENTI AL CONCRETO DOVRANNO POSIZIONARE ALLE SEGUENTI DIMENSIONI MINIME E ANIME COMPARABILI CON LA SEZIONE DI ANCORAGGIO:

A = 1362 mm MINIMO
B = 78 mm MASSIMO
C = 25 mm MINIMO

NOTA : LA DISPOSIZIONE GEOMETRICA DEGLI ALLOGGIAMENTI SARA' ADEGUATA AL N° DI TREFOLI PRESENTI

VISTA FRONTALE-Scala 1:10

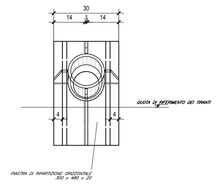

INTERVENTO TIPO "3"-Scala 1:50

SEZIONE

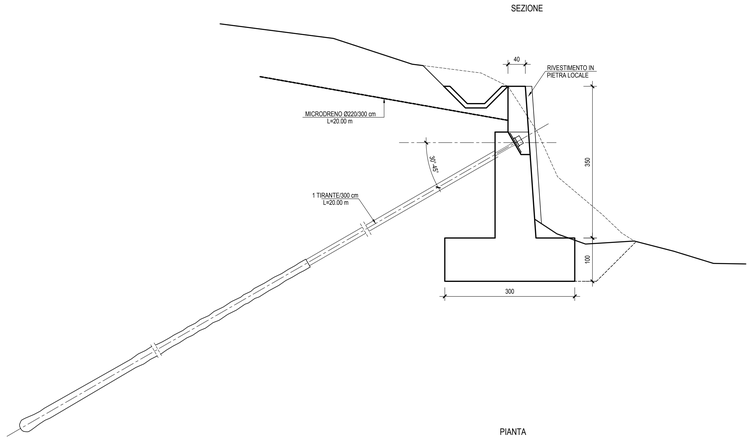

PIANTA

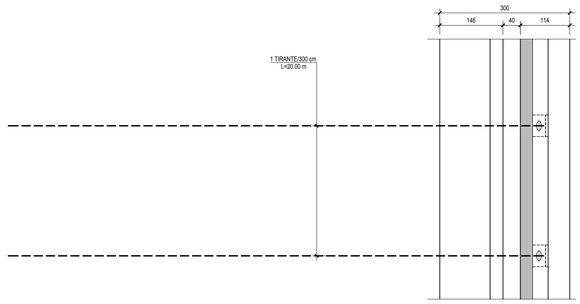

INTERVENTO TIPO "4"-Scala 1:50

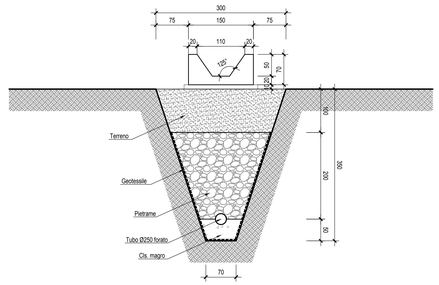

INTERVENTO TIPO "5"-Scala 1:50

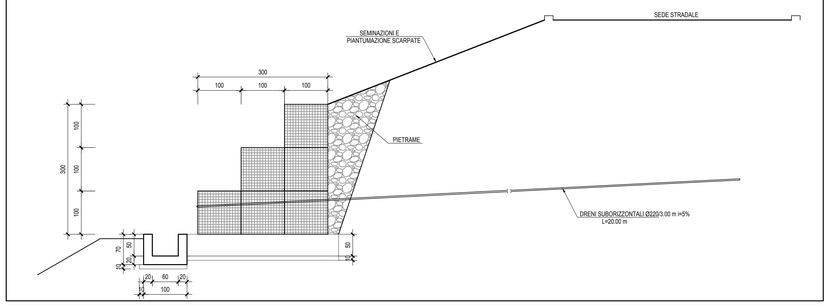

PARTICOLARE POZZETTI-Scala 1:50

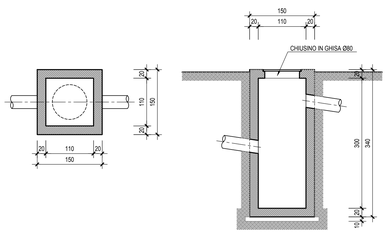

PARTICOLARE CHIODATURE-Scala 1:50

Perforazione Ø80 mm ad interasse 2.00 m. e di lunghezza 8.00 m. armate con 1Ø32

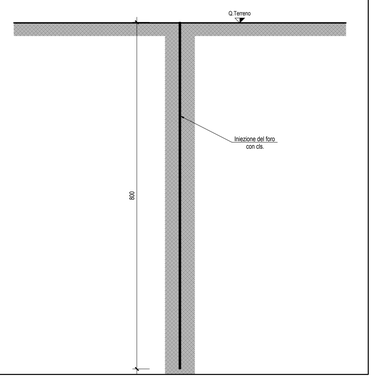

NOTA:

- PER LE CARATTERISTICHE GEOMETRICHE DEI MICROPALI E DEI TIRANTI, NONCHE' DEI PRETIRI DI QUESTI ULTIMI, SI RIMANDA AGLI ELABORATI SPECIFICI (SVILUPPATE BERLINESI).

NOTA:

- DEVE ESSERE GARANTITO IL CONTATTO TRA LA TRAVE DI RIPARTIZIONE E LA PARATIA, INSERENDO SE NECESSARIO OPPORTUNI SPESSORAMENTI IN ACCIAIO O IN CLS.

NOTA:

- LO SPRIZ-BETON DI RIVESTIMENTO DELLA BERLINESE DOVRA' AVERE SPESSORE MINIMO DI 10 CM
- E' PREVISTO L'IMPIEGO DI RETE ELETTROSALDATA #6 (15X15)

CARATTERISTICHE MATERIALI

- ACCIAIO SALDABILE PER COMPONENTI:
  Acciaio per armature tubolari S355 (anche saldati longitudinalmente)
  Piastrame e travi di collegamento tiranti S275
  Saldature: secondo D.M. 14.01.2008
- ACCIAIO PER ARMATURE LENTE:
  B 450 C c.s.
  Copriferro: strutture controterra in elevazione c=4cm.
- CALCESTRUZZO:
  - Cls magro: C 12/15 Mpa.
  - Cordolo di coronamento berlinese: C25/30 MPa.
  - Strutture di fondazione ed elevazione definitive: C 25/30 Mpa
    diametro max inerti 25 mm
    rapporto max a/c 0.6
    contenuto minimo di cemento 300 kg/mc
- CALCESTUZZO PROIETTATO:
  Resistenza caratteristica: – a 48 h Rck > 13 N/mmq.
  – a 28 gg Rck > 25 N/mmq.
- TIRANTI "MS":
  - CARATTERISTICHE DEI TREFOLI: diametro nominale mm 15.20 (6/10").
    sezione nominale mmq 139.
    vigilatura del tratto di lunghezza passiva (L.p.)
    limite elastico convenzionale allo 0.1% fp(1)k = 1670 Mpa
    carico di rottura ftpk = 1860 Mpa
    carico in esercizio = 0.60 fptk
    carico in fase provvisoria = 0.725 fptk
  - CONDOTTI DI INIEZIONE: devono presentare il diametro minimo di 16 mm e pressione di scoppio non inferiore a 1Mpa(10 kg/cmq) per iniezione a bassa pressione. Non inferiore a 7.5 Mpa (75 kg/cmq) per iniezione ad alta pressione.
- MISCELA DI INIEZIONE DEI TIRANTI:
  - Densità >= 1.85 t/mc
  - Cemento tipo III – IV o V 425
  - Rapporto a/c =< 0.4
  - Resistenza a compressione >= 25 Mpa dopo 3gg
    >= 35 Mpa a 7gg
    >= 50 Mpa a 28gg.
- MALTA CEMENTIZIA PER MICROPALI:
  - Cemento tipo III – IV o V secondo UNI 197/1'
  - Rapporto a/c =< 0.45
  - Resistenza a compressione >= 30 MPa
  - Cemento per micropali 600 kg
  - Fluidificanti circa 4%

IMPERMEABILIZZAZIONE:
- Teli per impermeabilizzazione realizzato con guaina in PVC.
- Spessore = 2 ± 0.5mm, y>= 1.3g/cmq.
- Resistenza a trazione: >= 15MPa.

TESSUTO NON TESSUTO:
- Massa unitaria >= 500gr/mq.
- Spessore: a 2.0 kPa >= 4.0mm.
  a 200 kPa >= 1.9mm.
- Resistenza a punzonamento >= 4.0 kN.
- Resistenza a trazione media >= 20 kN/m.

CORDONE BENTONITICO:
- Composizione miscela (in peso): 25% Gomma butilica.
  75% Bentonite di sodio.
- Peso specifico >= 1.57gr/cmc.
- Spinta d rigonfiamento = 0.6N/mmq.
- Temperatura di applicazione da –15°C a +50°C.

- Tubo in PEAD corrugato ø160mm (UNI 10968–1) microfessurato.

STRATI DRENANTI:
- Geocomposito drenante spessore=22 mm composto da geotessile,filamenti di poliammide e film di polipropilene.
  Resistenza a compressione pari a 200KPa
- CEMENTI PER LE MISCELE DI INIEZIONE:
  Le caratteristiche del cemento saranno determinate in conformità al D.M. 03.06.1968 e successivi aggiornamenti. Il contenuto totale di cloro deve essere inferiore allo 0.05% del peso in massa del cemento ed il contenuto totale di solfo deve essere inferiore allo 0.11% del peso in massa del cemento per evitare pericolo di corrosione sotto tensione.

- DRENAGGI CORTICALI IN PVC MICROFESSURATO:
  Tubi in PVC L=3.00m, di diametro esterno 88.9mm e di spessore 5mm, preforo ø 125mm, rivestito in telo geotessile di spessore 2.5mm e peso 300 g/mq.

REGIONE CAMPANIA

RIFACIMENTO DELLA SEDE STRADALE DI VIA FONTANELLE CROLLATA A SEGUITO DELL'EVENTO FRANOSO DEL 4/03/2014

Progetto Definitivo

GRUPPO DI PROGETTAZIONE	
Progettisti: **Dott. Ing. Massimo SERGIO**	**Il Responsabile del Procedimento:** **Dott. Ing. Alfonso DONADIO**
Geologo: **Dott. Geol. Antonio MALAFRONTE**	**Il Sindaco:** **Avv. Giuseppe CUOMO**
Collaboratori tecnici: **Geom. Ugo NAPPI** **Geom. Giancarlo SAGGESE** **Geom. Giuseppe PUNZO**	

Elaborato: Elaborati grafici Tipologie interventi strutturali: carpenteria e dettagli	Tav. B.8 Scala 1:50 Data: Febbraio 2017